MANUEL d'utilisation

Combiné frontal de préparation de sol

TAPIR	125 E2	**HAV**	28mm
	125 GL		32X12
			27X10
			Dosseuse niveleuse

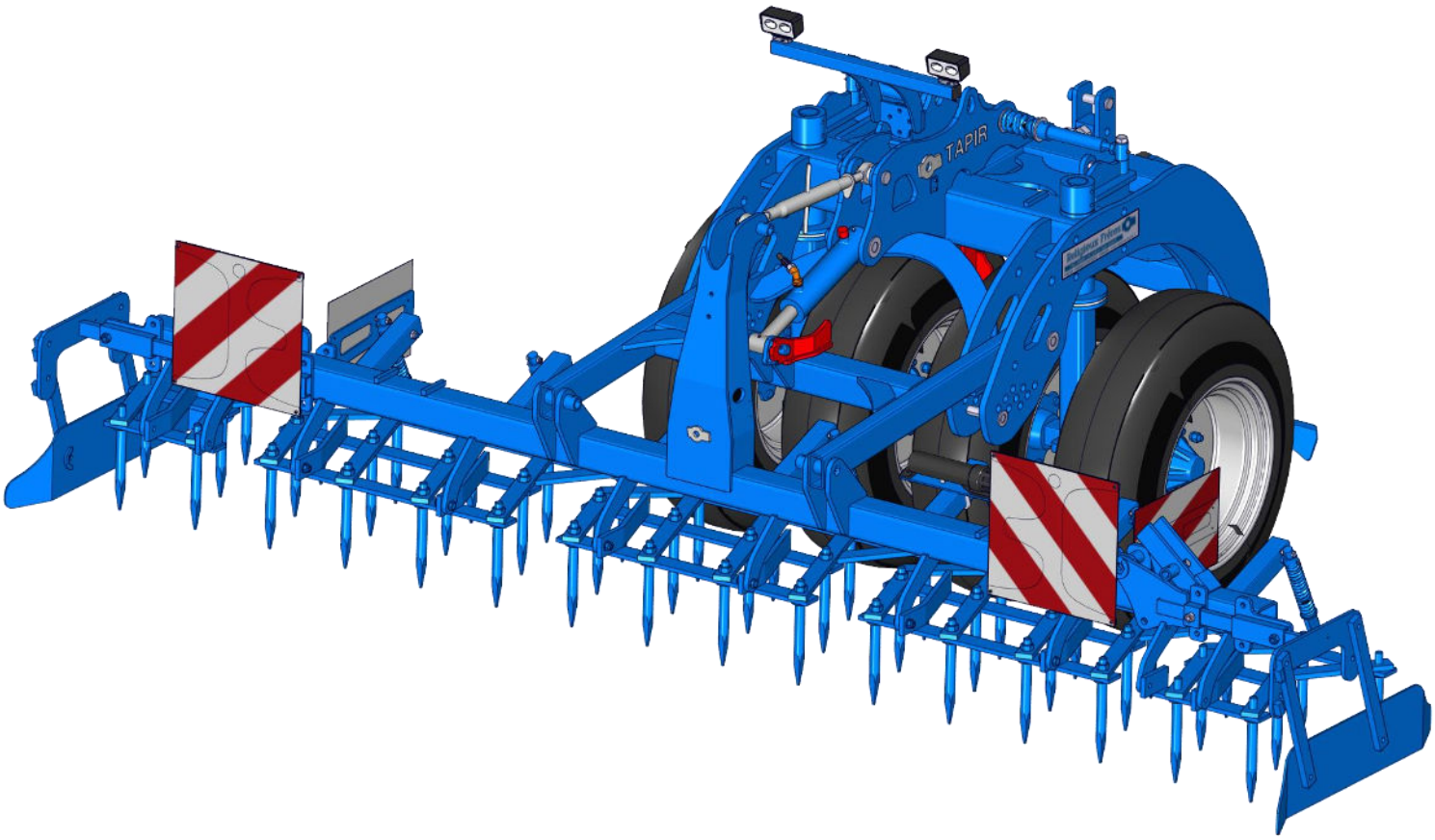

/!\ A LIRE ATTENTIVEMENT AVANT D'UTILISER LA MACHINE /!

Religieux Frères
Pour préparer vos sols en toute sérénité
F-02340 VIGNEUX-HOCQUET - FRANCE - www.religieux-freres.fr

Ver. 1.0 19/11/20

CE

FR

Sommaire

Sommaire 1
Avant-propos 1
DECLARATION DE CONFORMITE 2
Introduction 3
Précautions de sécurité 4
1. Avant la première utilisation du rouleau à pneus 4
2. Etiquettes d'avertissement 5
3. Autres précautions de sécurité 6
4. Serrage 7
5. Plaque d'identification de la machine 8
Description 9
A. Réaliser les couplages hydrauliques « TAPIR – TRACTEUR » 11
B. Position de la bielle de sécurité 11
C. Dépliage du TAPIR 125 GL 11
D. Mise en position travail de l'outil : 12
E. Réglage de l'outil : 12
F. Réglage des décrotteurs 13
Conseils importants 14
Entretien 14
Garantie 18
I. Pièces : 18
II. Main d'œuvre : 18

Avant-propos

Nous vous remercions de la confiance que vous accordez à notre matériel en faisant l'acquisition d'un combiné frontal de préparation de sol TAPIR.

Avant la première utilisation, veuillez lire la notice d'utilisation afin régler de façon optimale votre TAPIR 125.

Au printemps, aussi bien qu'à l'automne, le TAPIR 125 vous apportera des résultats qui vous surprendront, et cela même dans les conditions de terrain les plus défavorables.

Sachez utiliser à fond ses grandes possibilités, mais ne perdez pas de vue aussi les limites normales d'utilisation.

Il conviendra d'apporter une attention particulière au réglage de l'outil, ainsi vous éliminerez tous risques de détérioration.

Notre désir et notre but, est que le TAPIR 125 vous donne totalement satisfaction et que votre investissement vous soit profitable et vous facilite en même temps la tâche.

C'est pourquoi, nous vous demandons de lire attentivement, et d'appliquer les instructions du présent manuel d'utilisation.

Religieux Frères

Pour préparer vos sols en toute sérénité

Fabricant de matériel agricole pour la préparation des sols

02340 VIGNEUX-HOCQUET – FRANCE

+33 (0)3 23 21 29 07 – Fax : +33 (0)3 23 21 38 87

E-mail : religieux-fr@wanadoo.fr - Web : www.religieux-freres.com

DECLARATION DE CONFORMITE

(Directive « Machine » Européenne 2006/42/CE)

Fabricant : Sarl RELIGIEUX FRERES

Adresse : 10, route de Montcornet
02340 VIGNEUX-HOCQUET
FRANCE

Déclare que l'outil ci – après désigné : Rouleau à pneus

Modèle : TAPIR 125

N° de série :.....

Année de fabrication :.....

Est conforme aux dispositions de la directive « Machines » (Directive Européenne 2006/42/CE du 29 juin 2006), modifiée et aux législations nationales la transposant.

VIGNEUX-HOCQUET, le .....

P.RELIGIEUX

Introduction

Le combiné TAPIR 125 est un outil frontal permettant de compléter avantageusement l'équipement arrière de votre tracteur lorsque celui-ci reçoit d'autres outils tels que semoir ou combiné de préparation du sol.

De même, il permet la reprise d'un sol préalablement labouré, ou plus sommairement préparé.

Lors du labour, le dessèchement et la porosité augmentent, de ce fait la capillarité est interrompue. Pour rendre au sol sa texture naturelle et rétablir rapidement la capillarité, il faut rappuyer le sol en profondeur de façon homogène.

Le rouleau à pneus TAPIR 125 assure le tassement optimum, les grosses mottes sont brisées, la reconstitution du sol est excellente et le dessèchement annulé.

- Tassement idéal de la surface travaillée ;
- Un semis régulier et de profondeurs constantes ;
- Réduction des mottes et bon nivellement ;
- Economise un passage et réduit les coûts ;
- Favorise le travail des outils situés à l'arrière.

Pour améliorer le rendement de votre rouleau à pneus TAPIR, et créer une combinaison optimale, équipez-le de la herse de reprise ou de nivellement HAV.

- Brise les mottes et nivelle le labour ;
- Optimise le tassement et la précision du semis ;
- Diminue les efforts des outils situés à l'arrière.

La conduite de cet appareil est particulièrement aisée, nos rouleaux à pneus sont tous auto-directionnels, et ne nécessitent pas de liaison à la direction du tracteur, le confort au travail est totalement assuré.

Précautions de sécurité

1. Avant la première utilisation du rouleau à pneus

- Faire toujours particulièrement attention au texte et illustrations repérés par ce symbole !
- Apprenez à manipuler la machine d'une manière correcte et prudente ! Le rouleau à pneus peut être dangereux en de mauvaises mains et s'il est utilisé sans entretien approprié.
- Cet accessoire a été conçu pour un travail à vitesse constante se situant entre 10 et 16 km/h.
- Ne dépassez sous aucun prétexte la force de poussée recommandée, car le combiné frontal n'a pas été conçu, ni calculé, pour résister à des forces de poussée plus importantes.
- Il conviendra d'apporter une attention particulière au réglage de l'outil, ainsi vous éliminerez tous risques de détérioration.
- Sachez utiliser à fond les grandes possibilités du combiné, mais ne perdez pas de vue aussi les limites normales d'utilisation.

2. Etiquettes d’avertissement

	Lire soigneusement les instructions et bien comprendre leur signification.
	Toujours s’assurer que la zone de travail et de dépliage de l’accessoire soit libre de personnes et de biens ! Vérifiez également que personne ne se trouve sous une section en cours de repliage ou de dépliage. S’assurer que les sections latérales sont bien verrouillées après un repliage, avant le transport par route.
	Ne jamais se placer entre l’accessoire et le tracteur quand ce dernier est en marche avec l’accessoire accroché.
	Ne jamais travailler sous l’outil pendant les travaux d’entretien et de maintenance, lorsque la machine ne repose pas sur des chandelles ou sur un support ferme. Bloquer mécaniquement l’accessoire en position haute.
	Ne montez jamais directement sur les roues, et ce, même à l’arrêt, car celles-ci risqueraient de se mettre à tourner.
	Resserrer les écrous des roues de support après le premier jour au champ. Resserrez les écrous de la même manière après le changement des roues.

3. Autres précautions de sécurité

- L’outil ne devra en aucun cas reposer sur les dents de la herse avant lorsqu’il se trouve sur une surface compacte. En effet, les pointes des dents risqueraient de s’endommager !

- Assurez-vous que les pneus et les roues du tracteur soient bien conçus pour le poids de l'accessoire utilisé, et que la pression des pneus soit correcte. Veuillez remarquer que la charge sur l'essieu avant est importante, tout particulièrement pendant les transports sur route. Assurez-vous donc que la charge maximale par essieu ne soit pas dépassée.

- Avant de passer sur une route nationale, retirez toutes les mottes de terre du véhicule et des accessoires.

- Lors du transport de l'accessoire sur la voie publique, faites toujours preuve de bon sens et de courtoisie envers les autres conducteurs. Prendre en compte le fait que la largeur, et par conséquent le rayon de virage du tracteur, sont augmentés pour les transports par route. La vue vers l'avant est limitée, ajuster donc votre conduite en conséquence.

- Ne jamais oublier que l'accessoire est lourd et que la distance de freinage s'en trouve augmentée.

- Avant de raccorder les flexibles hydrauliques, s’assurer que les prises mâles de l’outil et les prises femelles du tracteur sont propres et exempts de saletés.

- Toujours utiliser des pièces d'origine pour conserver la qualité et la sécurité de fonctionnement de la machine. Les clauses de la garantie et le droit à réclamation sont caducs en cas d'utilisation de pièces autres que celles d'origine.

- Tout travail de soudage effectué sur la machine devra être effectué par un professionnel. Prendre note que toute soudure incorrecte risque de causer des blessures graves ou mêmes mortelles.

4. Serrage

- Resserrer les dents (**A**) de la herse avant après le premier jour d'utilisation et au moins une fois chaque saison.

- Resserrer les écrous des roues (**B**) de support après le premier jour aux champs.

Resserrez les écrous de la même manière après le changement d'un de ces éléments.

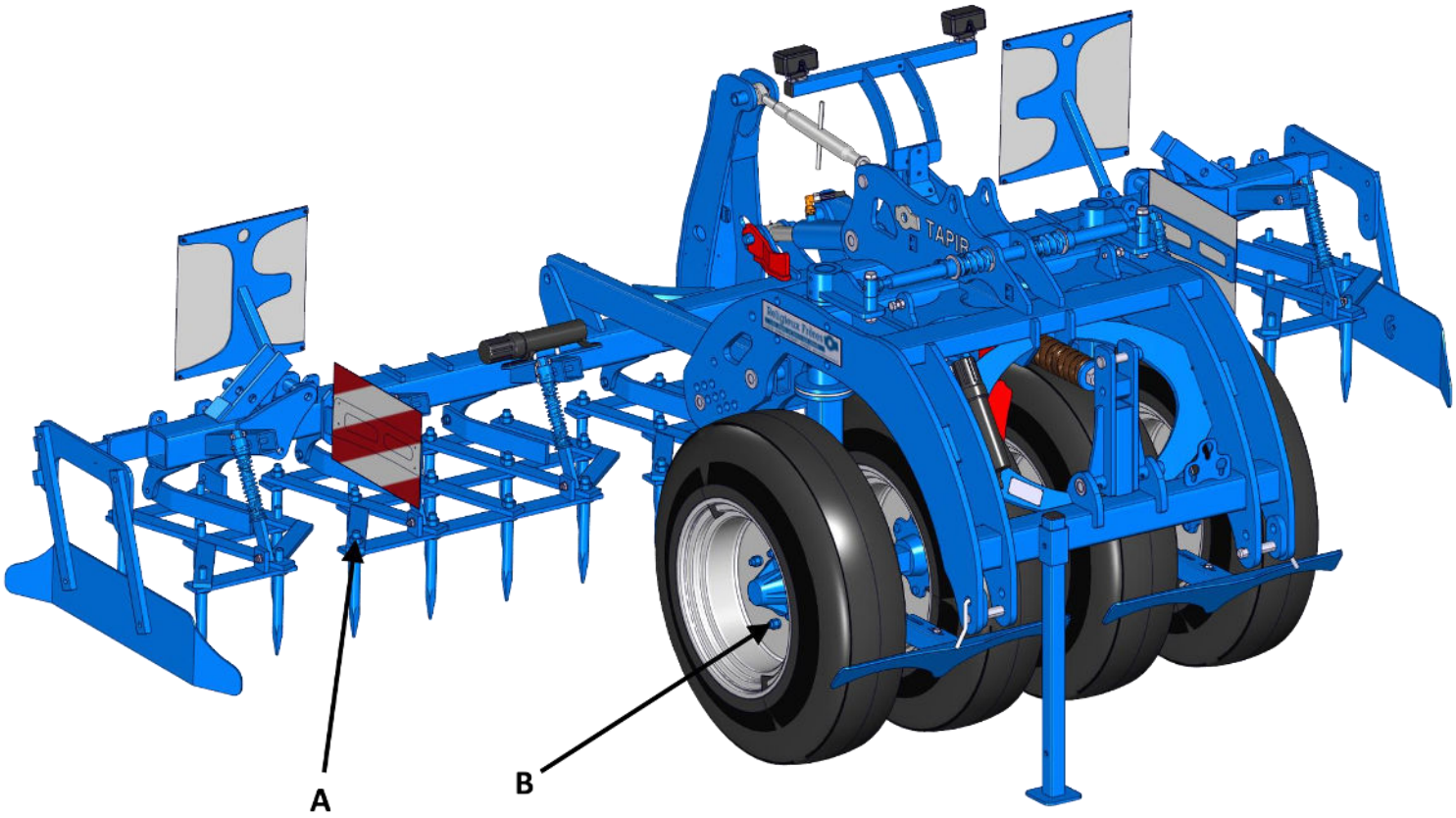

5. Plaque d'identification de la machine

Inscrivez ici, le numéro de série de votre appareil.

N'omettez pas d'indiquer le type de la machine et les références portées sur la plaque signalétique pour toute correspondance, demande de renseignements, ou commande de pièces de rechange.

Emplacement :

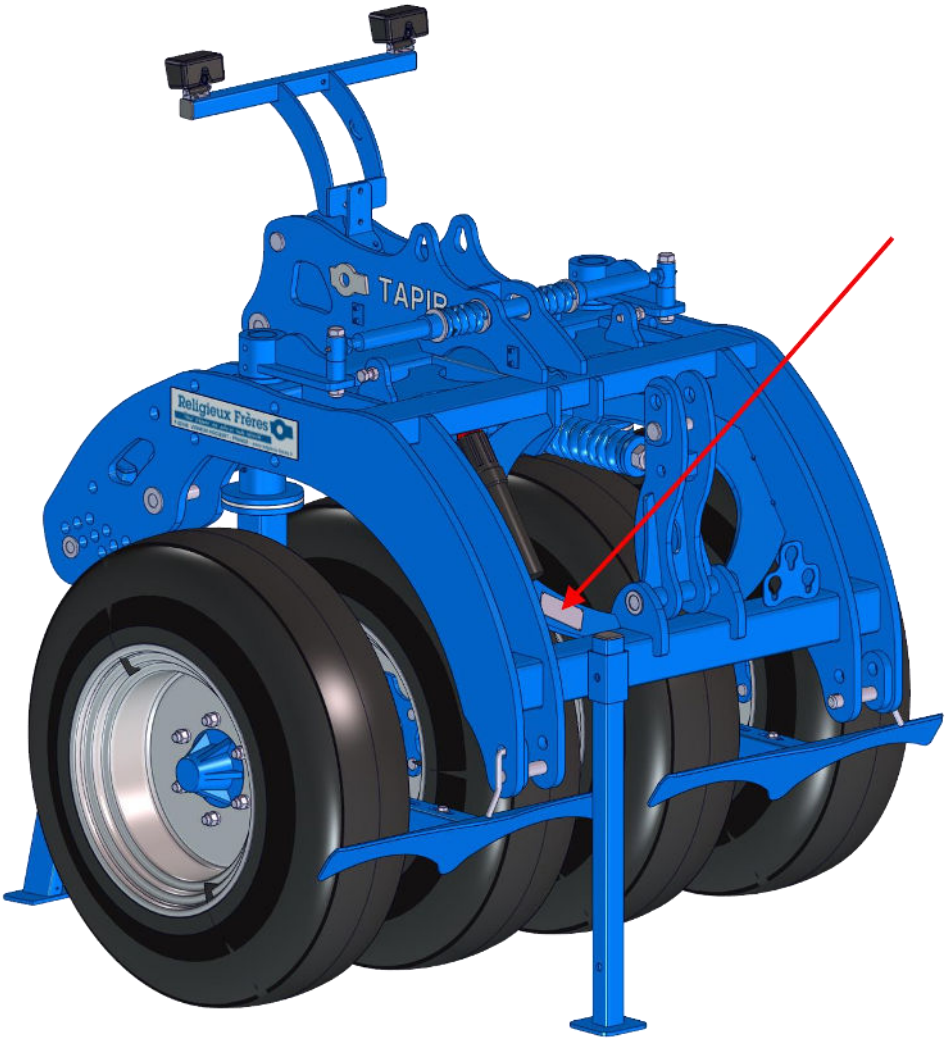

Description

Le TAPIR + HAV est un combiné permettant une consolidation optimum de la surface travaillée. Les éléments combinés qui le composent, permettent d'obtenir une finition et un effritement excellent de terrains légers, moyens et lourds. Ce combiné réalise une structure favorable au bon référencement de la graine et aux échanges d'eau s'établissant par contact entre les agrégats du sol et les graines. De même, cet appareil peut être équipé de dents flexibles pour une utilisation au printemps (travail avec vibration / meilleur éclatement des mottes, travail à vitesse supérieure favorisant le nivellement).

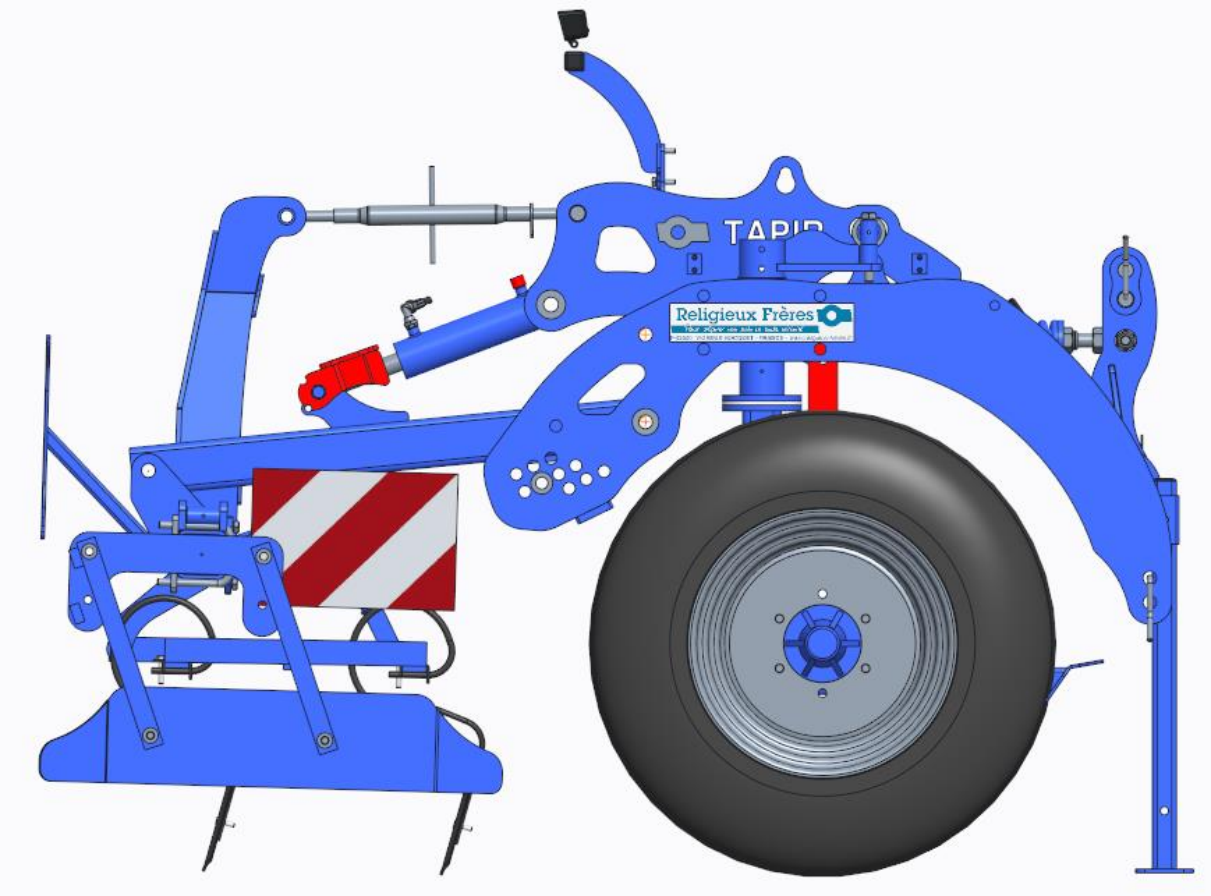

1	2

Les différentes zones de travail de l'ensemble TAPIR - HAV :

1. Zone d'ameublissement et de nivellement : elle assure l'ameublissement du sol à la profondeur désirée, permet le nivellement des paquets de terre, égalise la surface ainsi que réduit et calibre les mottes.
2. Zone de tassement : elle contribue au tassement du sol en profondeur, à l'égalisation et à la finition du lit de semences.

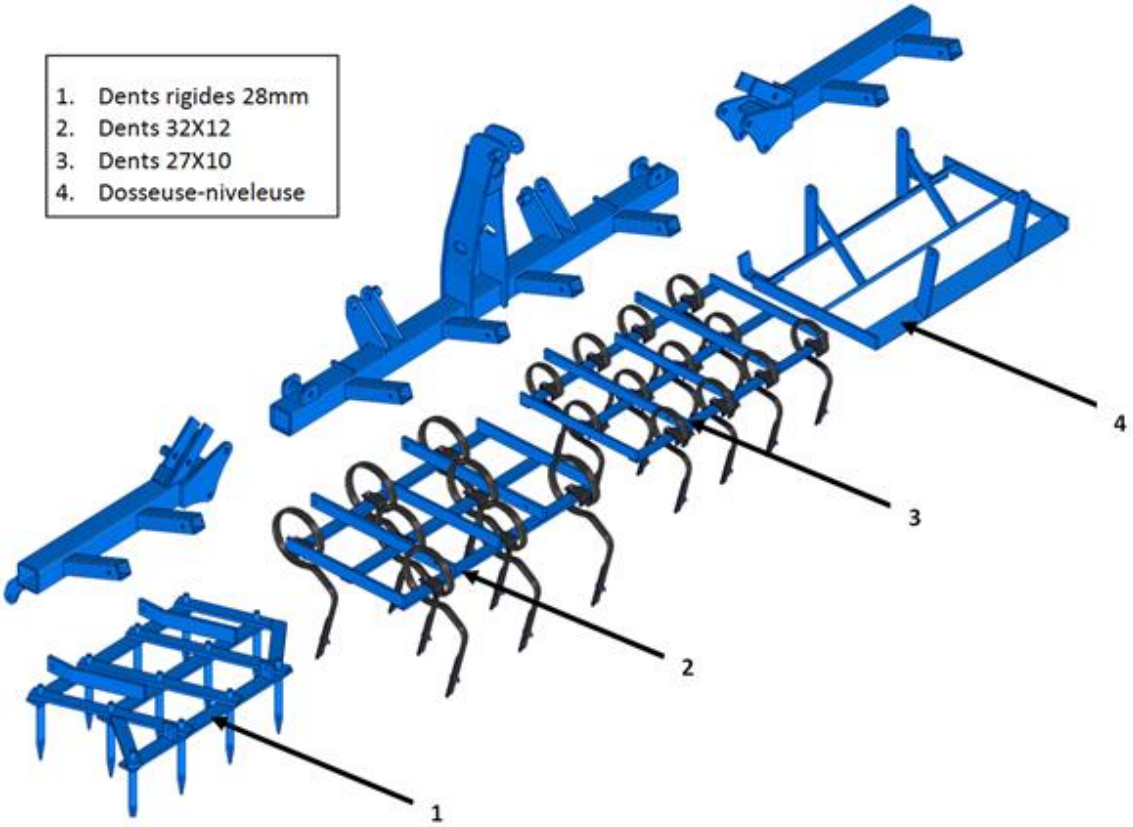

1. Attelage trois points
2. Barre de poussée
3. Bras d'adaptation
4. Ressort amortisseur et compensateur
5. Pivot de direction de l'essieu
6. Signalisation

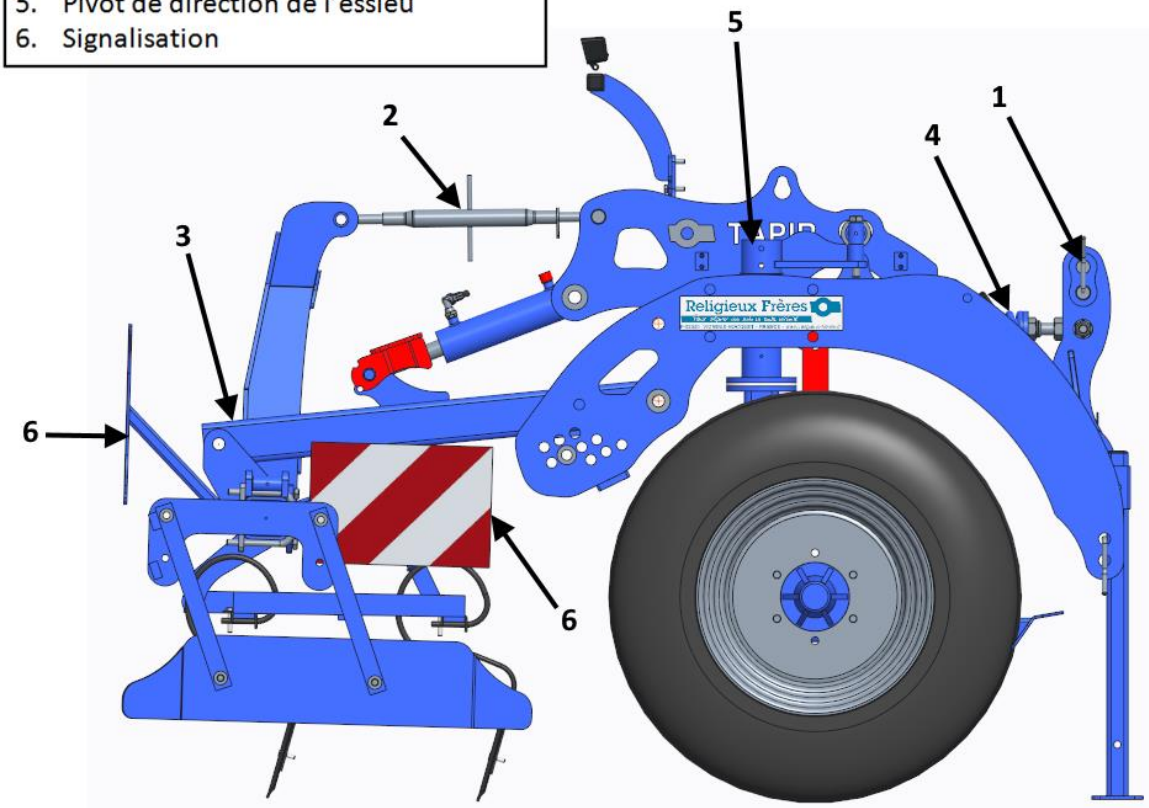

Préparation à l'emploi

Cet appareil à haut rendement nécessite une attention toute particulière quant à sa mise en service, nous vous remercions d'en prendre bonne note.

Le TAPIR est accroché au tracteur par les bras de relevage avant.

A. Réaliser les couplages hydrauliques « TAPIR – TRACTEUR »

Important : Toutes les manœuvres hydrauliques doivent être réalisées au régime moteur le plus bas de manière à obtenir des mouvements hydrauliques sans inertie et à vitesse constante (voir aussi pour régler le débit d'huile du distributeur tracteur).

B. Position de la bielle de sécurité

Positionner la biellette de cette façon pour verrouiller le vérin lors du décrochage du TAPIR afin d'éviter qu'il ne tombe vers l'avant.

Déverrouiller le vérin pour pouvoir relever la herse avant. ATTENTION, à respecter seulement cette position, toutes autres positions de la bielle de sécurité peuvent engendrer des dégâts sur la machine.

C. Dépliage du TAPIR 125 GL

Pour cette opération, il est indispensable de positionner l'outil en position relevé.

Actionner la vanne de sécurité située entre l'outil et le tracteur en position ouverte pour déverrouiller hydrauliquement les côtés du châssis.

Enlever la barre sécurité rouge qui lie les deux cotés ensembles.

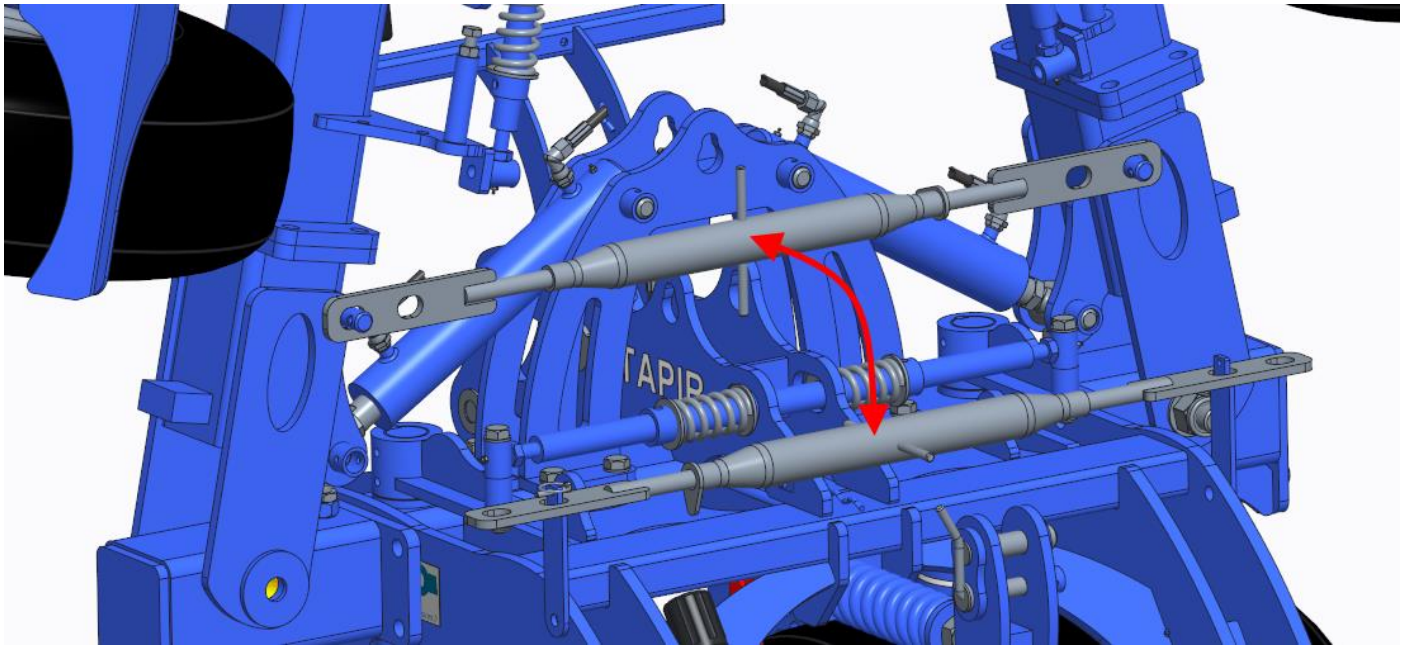

Commander hydrauliquement la manœuvre jusqu'à dépliage complet de l'outil.

Positionner la barre de sécurité sur les pions prévus à cet effet.

D. Mise en position travail de l'outil :

La position de travail est obtenue par la descente complète du relevage avant de manière à ce que les roues porteuses touchent le sol.

Ajuster la position du relevage avant, pour obtenir une position de poussée des bras de relevage correct ainsi qu'une légère inclinaison de l'outil vers l'arrière.

Pour les manœuvres en bout de parcelle, manœuvrer uniquement en utilisant le relevage avant de votre tracteur.

E. Réglage de l'outil :

- Réglage 0 (ne correspond pas à un travail zéro).
- Déplier l'outil
- Positionner l'outil sur une surface plane nivelée
- A l'aide des biellettes de réglage (mécanique ou hydraulique), amener les dents de la herse avant en contact avec le sol.
- Régler le troisième point de votre tracteur pour obtenir un léger basculement de l'outil vers l'arrière.

- Vérifier lors de la pause de l'outil dans le champ ce basculement arrière.
- Dans le cas contraire, veuillez réajuster le troisième point.
- Ces opérations effectuées, il vous reste à choisir la profondeur de travail de la herse avant. Pour ce faire, ajuster le réglage jusqu'à obtenir la profondeur de travail voulue.

Important : En bout de parcelle, il est nécessaire de réaliser des manœuvres outil relevé quand celles–ci sont courtes, par contre pour des manœuvres plus larges, la position au sol peut être conservée sous réserve d'une vitesse faible (3-4 km/h maxi).

Attention :

- Veillez au bon repérage et à la bonne connectique des flexibles hydrauliques de commande par rapport au mode de fonctionnement du distributeur de votre tracteur.
- Ne jamais stationner sous les éléments animés par des activateurs hydrauliques.
- Lors du repliage de l'appareil, pour adapter une position de transport correcte, verrouillez les côtés à l'aide des systèmes prévus (positionner la vanne de sécurité en position fermée).

F. Réglage des décrotteurs

Les décrotteurs des roues pivotantes doivent être réglés de manière à ce qu'il y ait un espace de +/- 20mm entre la roue et le décrotteur. Ce réglage est à adapter suivant les conditions d'utilisation de la machine.

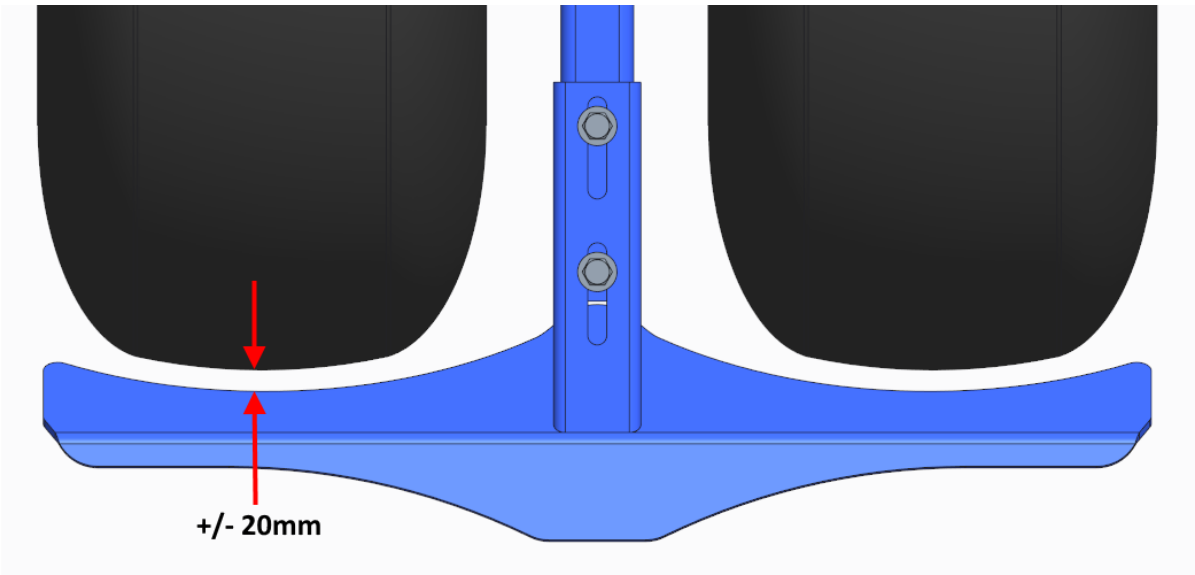

Conseils importants

Le TAPIR 125 s'utilise avec un relevage avant en position flottante. Il convient, pour obtenir un tassement suffisant, de lester le TAPIR au moyen de masses, ou par l'adjonction d'eau dans les roues du rouleau.

Important :

Ajuster les butées, système à vis + écrou permettant le contrôle du débattement des pivots de roues en fonction du relief rencontré.

Région de grande plaine sans pente : Débattement maximum de 10mm.

Région accidentée et pentue : Donner le maximum de débattement.

Toujours remplacer les goupilles de maintien des pivots par des goupilles d'origines (de type Spirol classe HBK).

Entretien

Le TAPIR est un outil simple à entretenir

Il comporte des points de graissage répartis sur les essieux, les pivots de chaque train de roues, les vérins et les charnières.

- Resserrer les dents de la herse avant après le premier jour d'utilisation et au moins une fois chaque saison.
- Resserrer les écrous des roues de support après le premier jour aux champs.

Resserrez les écrous de la même manière après le changement d'un de ces éléments.

La pression de gonflage des roues doit être de :

- 1.2 Bar pour les roues en 12.5/80-18
- 6.5 - 7 Bar pour les roues en 600X9

Pour une bonne maintenance de votre outil, il est nécessaire après chaque campagne de le nettoyer, de le graisser raisonnablement et de l’entreposer à l’abri.

Graisseurs :

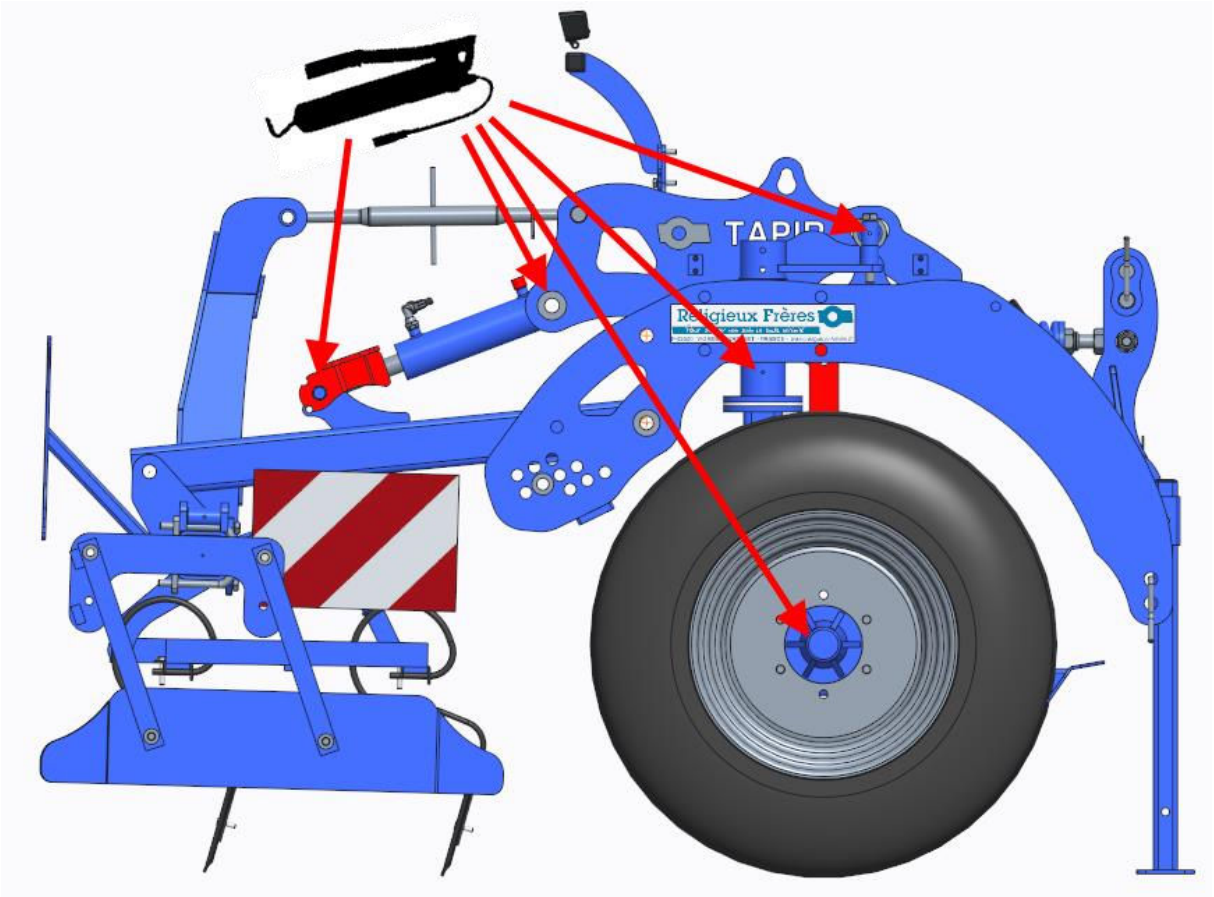

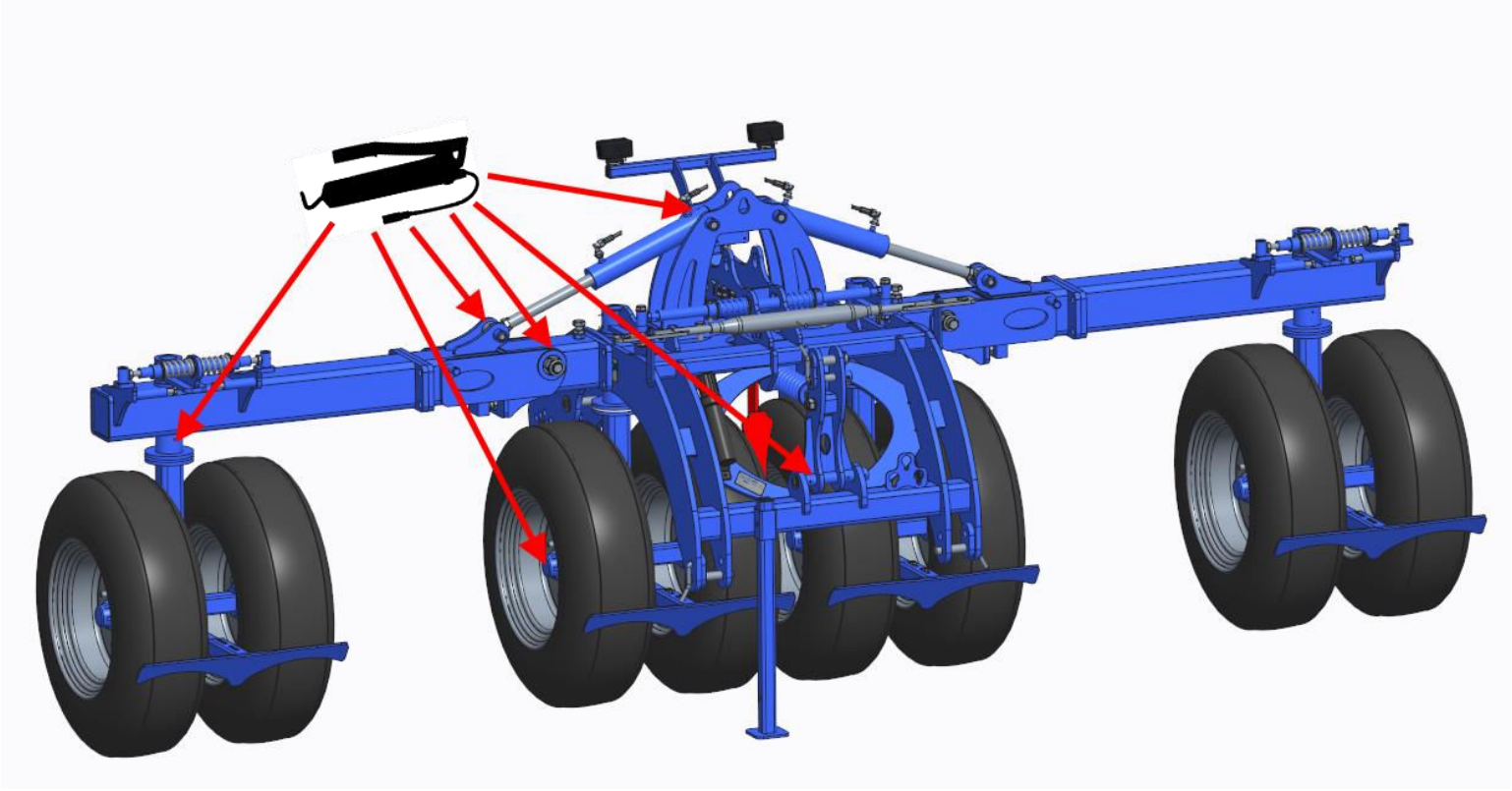

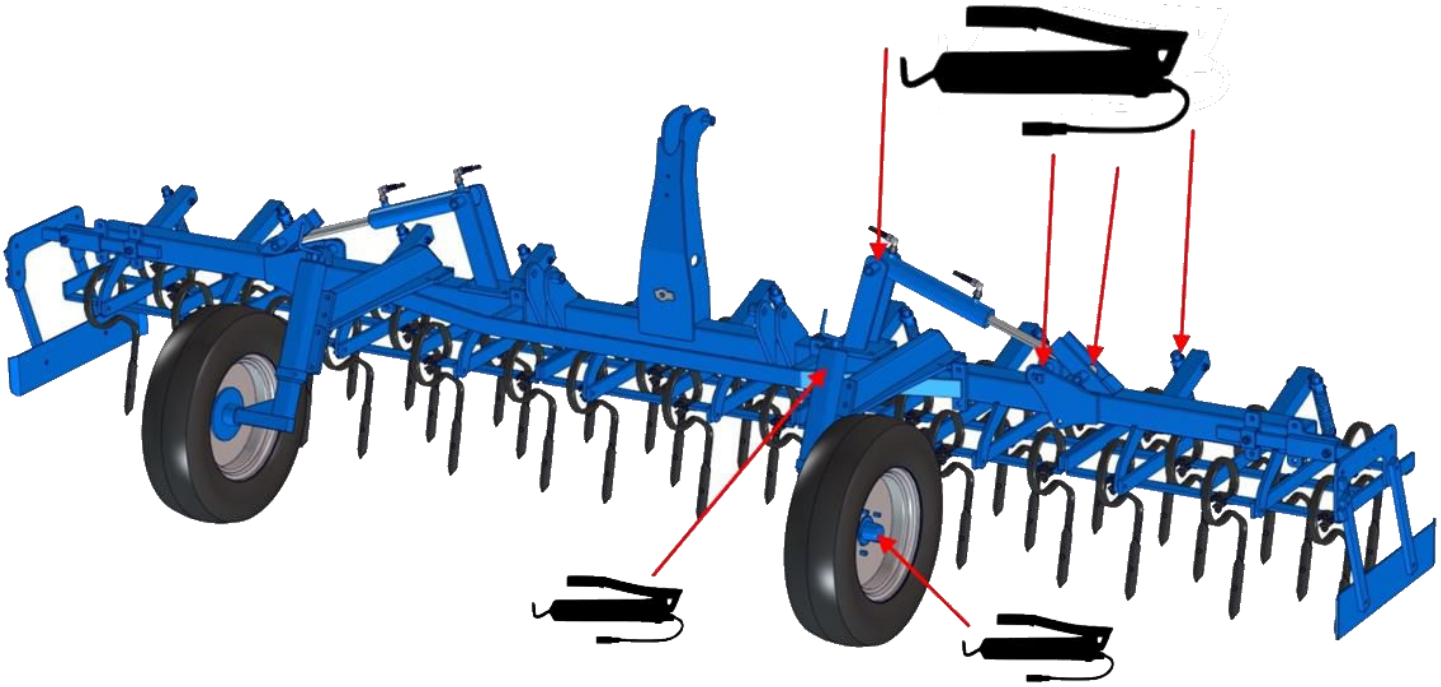

Graissage à répéter sur chaque élément identique identifié

Garantie

La Sarl RELIGIEUX Frères garantit ses fabrications pour une durée d'UN AN à partir de leurs mises en service : « la date de vente portée sur le livret faisant foi » (voir plaque signalétique rivetée sur votre appareil).

Cette garantie couvre PIECES et MAIN D'ŒUVRE.

I. Pièces :

Toute pièce qui sera reconnue défectueuse de matière ou de fabrication par nos services techniques ou par l'un de nos représentants agréés, sera remplacée ou remise en état gratuitement.

II. Main d'œuvre :

La Sarl RELIGIEUX Frères prendra en charge les frais de main d'œuvre nécessités par l'échange ou la remise en état des pièces reconnues défectueuses.

CETTE GARANTIE NE COUVRE PAS :

- Les frais d'entretien normaux.
- Les avaries résultant :
  - d'un défaut d'utilisation voire d'entretien,
  - d'interventions modifiant les caractéristiques d'origine,
  - du remplacement de pièces d'origines par des pièces non conformes,
  - de réparations antérieures effectuées par un personnel non qualifié.
- Les pièces ou équipements qui ne sont pas de notre fabrication et pour lesquels notre garantie se limite à celle de notre fournisseur.
- Les frais de déplacement, d'approche et de transport.
- Les remplacements ou remises en état de pièces, effectués au titre de la garantie, ne pourront avoir pour effet de prolonger la durée de celle-ci.
- Les pièces reconnues défectueuses deviendront la propriété de la Sarl RELIGIEUX Frères.