FR

Religieux Frères
Pour préparer vos sols en toute sérénité

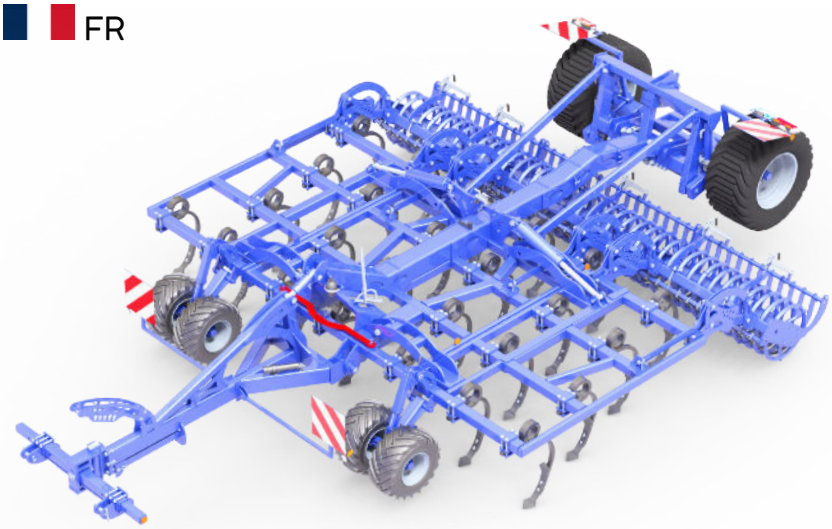

Machine DREAL Homologuée

TIREX

Le TIREX est un appareil efficace, idéal pour la fissuration, le mélange et la consolidation en un seul passage. Il permet d'optimiser au maximum la préparation. La précision du travail est réelle avec le contrôle avant et arrière réglable de l 'outil.

LES AVANTAGES

- Arrangement des dents sur 4 rangs + dégagement de 75cm
- Système SPEED LOC pour plus de polyvalence.
- Bonne consolidation du sol, idéal pour les semis.

Descriptif

Le cultivateur TIREX est destiné à des opérations de travail à une profondeur maximale de 25 cm. Il possède un châssis très robuste, pouvant recevoir des dents à grand dégagement pour les travaux soutenus d'éclatement du sol, ainsi qu'un rouleau de grand diamètre à l'arrière. Les dents du cultivateur sont distribuées sur 4 axes à intervalles relatifs de 800 mm, ce qui permet d'obtenir un outil particulièrement efficace.
Ces paramètres sont fondamentaux pour le travail du sol en mode simplifié associant le semis à l'arrière de l'outil. Grâce à son relevage trois points hydraulique arrière, le TIREX permet l'adaptation des semoirs pour l'implantation des cultures d'automne et de printemps.

TIREX système SPEED-LOC + socs SPIKE renforcés		TX 300	TX 420	TX 500	TX 620
TIREX DS Ressort carré de 35X35	PRIX (€ HT) Référence	**RAP10499**	**RAP10500**	**RAP10501**	**RAP10502**
TIREX DB Dent 50X25 à sécurité non stop	PRIX (€ HT) Référence	**RAP10699**	**RAP10700**	**RAP10701**	**RAP10702**
FORMAT DE BASE CHÂSSIS (m)		1x3	1+2+1	1.5+2+1.5	2+2+2
ÉQUIPEMENT ROUES		400/60x15.5	550/45x22.5	550/45x22.5	550/45x22.5
OPTIONS Freinage pneumatique homologué DREAL (supplément montage hydraulique)	PRIX (€ HT) Référence	**RAP10100**	Montage avec socs rechargé carbure 125x19x445 (supplément par dent)		**RAP20700**

Organes actifs

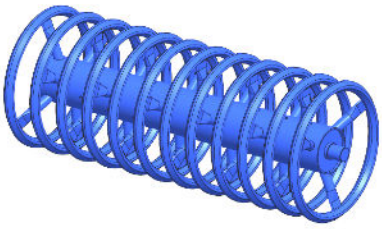

Rouleau ROULOSANGE Ø 600mm
tube carré 40x40 mm au pas de 130mm

Dent sécurité non-stop
50x25 mm

Dent spire
35x35 mm

Soc sweep
L220

Soc spike renforcé
L50

Soc réversible
55x15x400 mm

Système SPEED LOC

MONTAGE ET DÉMONTAGE RAPIDE
Gain de temps et effort divisé par deux en comparaison de toutes autres fixations.

AVANTAGE DE LA BUTÉE D'ARRÊT
Elle assure que tous les socs travaillent à la même profondeur et que le soc ne sera pas bloqué au démontage.

TOTALE TRANQUILITÉ D'ESPRIT
Le piton de verrouillage élimine tous les risques de perte de socs dans les champs.

- **6 Largeurs de pattes d'oie disponibles : 22,25,27,30,33,36 cm**
- **Dent spike pour un travail en profondeur.**

Informations techniques

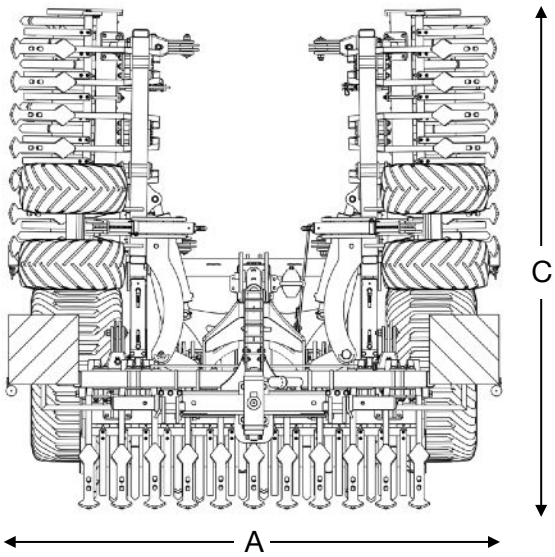

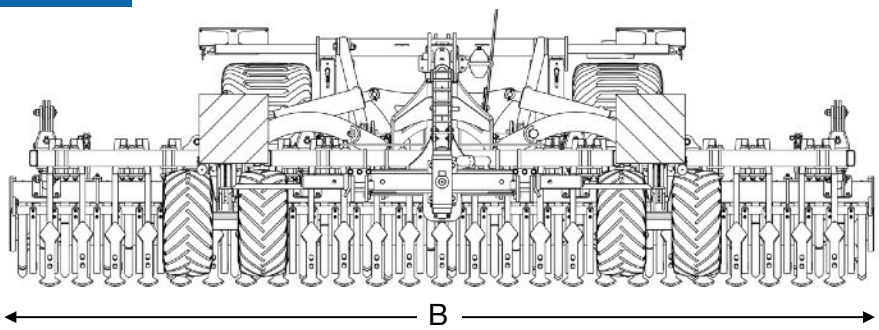

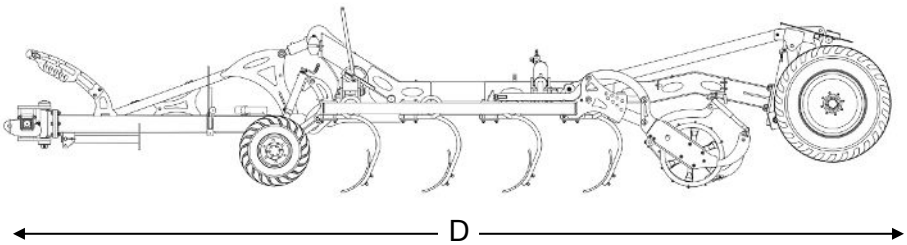

TIREX ROULOSANGE 600

Modèle	Largeur de travail effective	Largeur hors tout repliée (A)	Largeur hors tout dépliée (B)	Type de châssis	Hauteur max (C)	Profondeur avec signalisation (D)	Poids machine complète (Kg)	Nombre dents Montage SPEED LOC	Puissance CV Minimum
TX 300	3,00 m	3,00 m	3,10 m	Fixe	1,70 m	8,06 m	3750	15	210
TX 420	4,20 m	3,00 m	4,30 m	Repliable	2,85 m	8,06 m	5100	21	250
TX 500	5,00 m	3,00 m	5,10 m	Repliable	3,25 m	8,06 m	6050	25	300
TX 620	6,20 m	3,00 m	6,30 m	Repliable	3,80 m	8,06 m	7150	31	420