FR

Religieux Frères
Pour préparer vos sols en toute sérénité

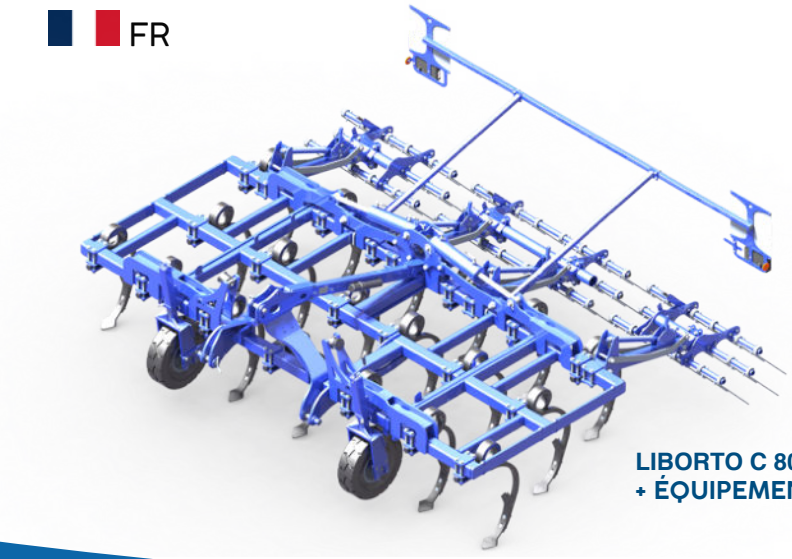

LIBORTO C 80/420
+ ÉQUIPEMENT PEIGNE 3 rangées

LIBORTO C

Ce cultivateur de reprise et de déchaumage dispose d'un châssis robuste acceptant des profondeurs de travail jusqu'a 25 cm sur tous types de sols.

LES AVANTAGES

- Idéal pour la fissuration des sols et le pseudo labour.
- Arrangement symétrique des dents pour un parfait équilibre de la machine lors des travaux soutenus.
- Adaptateur SPEED LOC en option pour augmenter la polyvalence.
- 4 finitions possibles : peigne / Rouleau ROLNEC Ø 500 / ROULOSANGE Ø 600 / Rouleau ROLNEC + peigne.

Descriptif

Le LIBORTO C est un cultivateur lourd idéal pour le déchaumage et le travail profond. Un dégagement important sous bâti (750 mm) combiné à un arrangement idéal des dents carrées de 35 mm à forte résistance (pas de 220 mm), permet des travaux en toutes conditions et sans risques de bourrage. Ces machines peuvent recevoir un éventail de socs importants, ainsi que le système d'accrochage rapide et automatique SPEED-LOC, idéal pour plus de flexibilité et d'adaptation de l'outil. Le LIBORTO C peut recevoir en finition soit un rouleau ROLNEC Ø500 en 8 chevrons, soit un ROULOSANGE Ø 600 ou encore un peigne en 3 rangées. Il est disponible en version de 2,9 m à 6 m.

LIBORTO C (SOC 55X15X400) Une paire de roues de contrôle			80/290	80/330	80/370	80/420	*80/460	*80/510	*80/550	*80/600
Ressort carré 35x35		PRIX (€ HT) Référence	LIB10402	LIB10490	LIB10403	LIB10463	LIB10464	LIB10465	LIB10488	LIB10489
FORMAT DE BASE CHÂSSIS (m)			1x3,20	1x3.60	1x4.00	1.25+2+1.25	1.45+2+1.45	1.70+2+1.70	1.90+2+1.90	2.20+2+2.20
Nombre de dents			13	15	17	19	21	23	25	27
OPTIONS	Équipement ROULOSANGE Ø 600	PRIX (€ HT) Référence	LIB70290	LIB70330	LIB70370	LIB70420	LIB70460	-	-	-
OPTIONS	Équipement ROULEAU ROLNEC Ø 500	PRIX (€ HT) Référence	ST40211	ST40210	ST40212	ST40216	ST40213	ST40214	ST40215	ST40209
OPTIONS	HERSE PEIGNE Ø 12 (3 rangées de dents)	PRIX (€ HT) Référence	PB80040	PB80041	PB80042	PB80043	PB80044	PB80045	PB80046	PB80047
OPTIONS	HERSE PEIGNE SUR ROLNEC Ø 10 (1 rangée)	PRIX (€ HT) Référence	PR80140	PR80141	PR80142	PR80143	PR80144	PR80145	PR80146	PR80147
*ATTENTION PRÉVOIR UNE PAIRE DE ROUES DE CONTRÔLE SUPPLÉMENTAIRE POUR MODÈLE 80/460 À 80/600										

OPTIONS					
	Roues de contrôle à pneus 600x9 (la paire)	PRIX (€ HT) Référence	**LIB10445**	Attelage arrière pivotant (Pour traction d'un Croskill)	**LIB10153**
	Roues de contrôle à pneus 500x120 (la paire)	PRIX (€ HT) Référence	**LIB10610**	Soc réversible DC 125x19x445 (Majoration par dent)	**LIB10446**
	Kit éclairage (tous modèles)	PRIX (€ HT) Référence	**LIB10390**	Sortie hydraulique DE sur attelage arrière	**LIB80155**
	Montage avec socs rechargés carbure 125x20x445 (supplément/dent)	PRIX (€ HT) Référence	**LIB10710**	Adaptateur SPEED LOC	**LIBBASL75**
	Montage avec socs rechargés carbure 55x15x400 (supplément/dent)	PRIX (€ HT) Référence	**LIB10700**		

Organes actifs

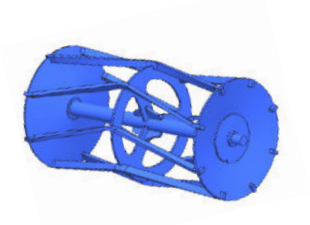

Rouleau ROLNEC Ø 500mm
8 barres avec flasque épaisseur 10 mm

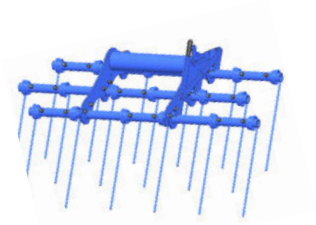

Équipement peigne 3 rangées

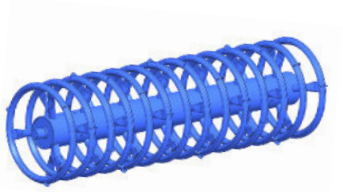

Équipement ROULOSANGE Ø 600mm

Dent peigne
Ø12 mm

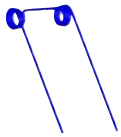

Soc réversible
55x15x400 mm

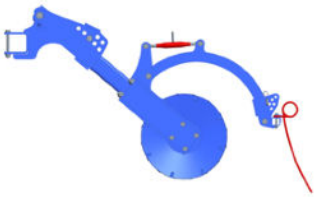

Équipement ROLNEC + Peigne

Informations techniques

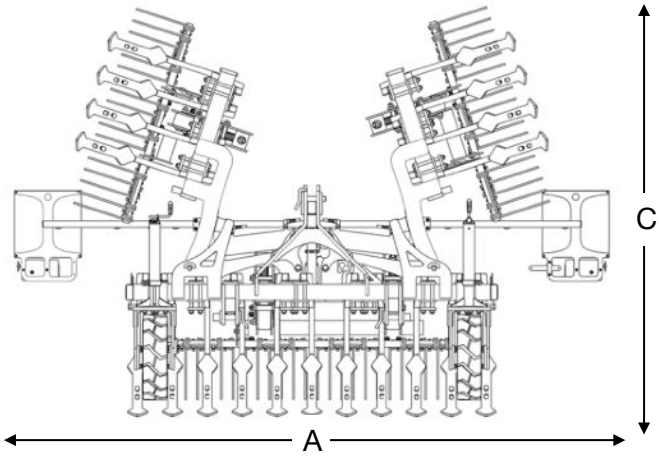

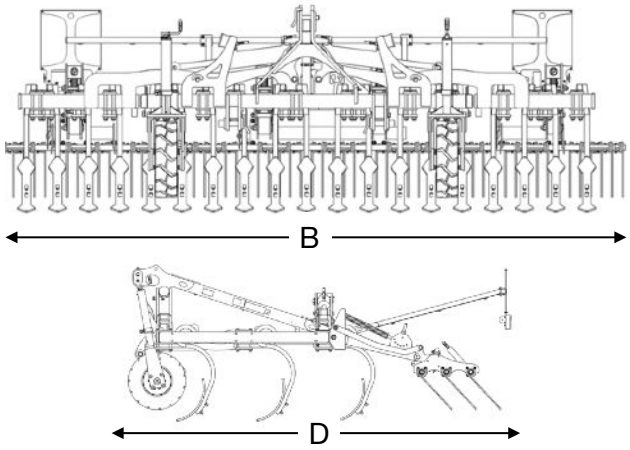

LIBORTO C (soc 55X15X400) Hors options

Modèle	Largeur de travail effective	Largeur hors tout repliée (A)	Largeur hors tout dépliée (B)	Type de châssis	Hauteur max sur béquille (C)	Profondeur avec signalisation (D)	Poids machine ROULOSANGE (Kg)	Poids machine ROLNEC (Kg)	Poids machine PEIGNE (Kg)	Puissance CV Minimum
80/290	2,90 m	3,20 m	3,20 m	Fixe	1,50 m	3,50 m	1950	1610	1350	100 / 120
80/330	3,30 m	3,60 m	3,60 m	Fixe	1,50 m	3,50 m	2100	1830	1540	110 / 130
80/370	3,70 m	4,00 m	4,00 m	Fixe	1,50 m	3,50 m	2450	2050	1720	140
80/420	4,20 m	3,00 m	4,50 m	Repliable	2,60 m	3,50 m	2900	2330	1960	160
80/460	4,60 m	3,00 m	4,90 m	Repliable	2,90 m	3,50 m	3210	2500	2145	180
80/510	5,10 m	3,00 m	5,40 m	Repliable	3,20 m	3,50 m	-	2850	2380	200
80/550	5,50 m	3,00 m	5,80 m	Repliable	3,50 m	3,50 m	-	3050	2570	220
80/600	6,00 m	3,00 m	6,40 m	Repliable	3,80 m	3,50 m	-	3350	2800	250